第9回　全日本総合空手道選手権大会

大会式次第

8:00	第1部入場開始	JKJO指定選抜大会(上級クラス)（欠場は受付にお申し出ください。）
～8:50		計量(計量は各出場コートにて行います)
9:00	試　合　開　始	全クラス各コートにて決勝戦まで行う
		表彰は各コートにて行います。(賞状は後日郵送します)
12:00	第2部入場開始	初級・初心・OAYJI（欠場は受付にお申し出ください。）
～12:50		
13:00	試　合　開　始	全クラス各コートにて決勝戦まで行う
		表彰は各コートにて行います。(賞状は後日郵送します)

（注意）開会式・閉会式は行いません。

各自試合が終わり次第、速やかに御帰宅をお願いいたします。

当日は試合進行状況などにより時間が変更になる場合がございますのでその点はご了承ください。

会場コート図

本部席

Aコート(127名　109試合)

＜第1部　JKJO指定選抜大会＞
◆9:00～　A1～A68◆

中学2～3年男子47kg未満	15 名
中学2～3年男子57kg未満	12 名
中学2～3年男子57kg以上	11 名
中学2～3年女子43kg未満	5 名
中学2～3年女子50kg未満	8 名
中学2～3年女子50kg以上	4 名
高校男子60kg未満	11 名
高校男子70kg以上	4 名
高校女子48kg未満	2 名
高校女子55kg未満	5 名
高校女子55kg以上	2 名

＜第2部　初級・OYAJI＞
◆13:00～　A69～A109◆

小学5～6年女子初級	5 名
中学生男子初級	6 名
中学生女子初級	3 名
一般女子初級	2 名
一般男子初級	13 名
ヤングマスターズ	3 名
マスターズ	5 名
グランドマスターズ	7 名
ロイヤルキングマスターズ	4 名

Cコート(127名　120試合)

＜第1部　JKJO指定選抜大会＞
◆9:00～　C1～C74◆

小学5年男子35kg未満	16 名
小学5年男子35kg以上	18 名
小学5年女子35kg未満	8 名
小学6年女子40kg未満	8 名
小学6年男子40kg未満	29 名

＜第2部　初級＞
◆13:00～　C75～C120◆

小学3年男女混合初級	23 名
小学4年男女混合初級	25 名

Bコート(127名　118試合)

＜第1部　JKJO指定選抜大会＞
◆9:00～　B1～B73◆

小学6年男子40kg以上	20 名
小学6年女子40kg以上	10 名
中学1年女子43kg未満	6 名
中学1年男子42kg未満	16 名
中学1年男子52kg未満	21 名
中学1年男子52kg以上	6 名

＜第2部　初級＞
◆13:00～　B74～B118◆

小学2年男女混合初級	19 名
小学5年男子初級	17 名
小学6年男子初級	12 名

Eコート(142名　131試合)

＜第1部　JKJO指定選抜大会＞
◆9:00～　E1～E73◆

幼年男子	14 名
幼年女子	4 名
小学1年男子	8 名
小学1年女子	5 名
小学3年女子	4 名
小学2年男子	17 名
小学3年男子27kg未満	14 名
小学3年男子27kg以上	15 名

＜第2部　初心＞
◆13:00～　E74～E131◆

幼児男女混合初心	17 名
小学1年男女混合初心	23 名
小学2年男女混合初心	21 名

Dコート(138名　126試合)

＜第1部　JKJO指定選抜大会＞
◆9:00～　D1～D75◆

小学2年女子	9 名
小学4年女子30kg未満	8 名
小学4年女子30kg以上	13 名
小学5年女子35kg以上	7 名
小学4年男子30kg未満	18 名
小学4年男子30kg以上	26 名

＜第2部　初心・初級＞
◆13:00～　D76～D126◆

小学3年男女混合初心	14 名
小学4年男女混合初心	14 名
小学5年男女混合初心	6 名
小学6年男女混合初心	6 名
中学生男女混合初心	2 名
幼児男女混合初級	3 名
小学1年男女混合初級	12 名

参加選手注意事項

☆受付時間には遅れないようにお願いします。また、試合進行をスムーズに行う為当日欠席を必ず受付までお伝えください。
☆ゼッケン番号の早い方が赤、遅い方が白となります。
☆選手は5試合前に選手待機席にお入りください。試合開始時にコートにいない場合は失格になります。
☆女子のインナーTシャツは白無地のみ、男子は禁止となります。
☆ファールカップはズボンの下、チェストガードはTシャツの下に着用してください。
☆ヘッドガード・サポーター類、赤紐、フェイスシールド等の防具は各自で用意してください。(貸出しはありません)
☆防具は、上級(JKJO指定選抜)は規定の指定のものに限り、初心、初級、OYAJIは推奨品になります。
☆組み合わせ・判定に関するクレームは一切受け付けません。
☆選手のお弁当はありません。
☆JKJO指定選抜大会の全日本代表権は、各カテゴリー上位4名となります。
☆JKJO指定選抜大会は帯留めの着用を義務とします。テーピング代用可
☆選手のウォーミングアップ等はアリーナ内でお願いします。
☆試合中、負傷または事故が生じた場合、主催者は応急処置は行いますが、その他は一切責任を負いかねます。
☆会場はゴミ箱がございませんので、持ち込みのゴミはお持ち帰り頂きますようお願い致します。

上級クラス（JKJO指定選抜） コロナウイルス感染対策注意事項

今大会はコロナ感染対策として、規定がございますので、各自、**ご来場される方は必ず下記の事項をご確認ください。**いろいろとご不便をおかけいたしますが、新型コロナウイルス感染防止のために、ご協力をお願いいたします。

（1）大会の進行が早まり、急遽予定が変更される場合もございますので、集合時間よりも早めにお越しください。

（2）会場に入る前に、まず各自での健康チェック（体調、検温）を済ませてきてください。体調が少しでも優れない方は、大変申し訳ございませんが当日の参加はご遠慮ください。
※審判・スタッフを含め、65 歳以上の高齢者、または年齢にかかわらず基礎疾患をお持ちの方は原則的に入場をお断りします。

（3）当日は 2 部制で、JKJO 指定選抜大会(上級クラス)は第 1 部になります。各時間は下記のようになります。
◎第 1 部　JKJO 指定選抜大会(上級クラス)
◎開場　8：00　　計量（各コート）・欠場連絡　8：00～8：50　　試合開始　9：00
（第 2 部　初心・初級クラス・OYAJI の部　開場 12：00　試合開始 13：00）
※受付はいたしませんが、入口で**欠場者の報告のみ**お願いいたします。
※入口で配布しました問診票の提出を必ずお願いします(記入は済ませてきてください)。
※上記時間はあくまでも予定です。入場前に検温、健康チェックをいたしますので、時間がかかるようでしたら変更になりますのでその点ご了承ください。
※計量は各出場コートで行います。時間内にお願いいたします。
※試合は、すべて本戦マスト（1 分半・高校生は 2 分）3 審制となります。

（4）第 1 部は**会場に入場できるのは出場選手と選手 1 名につき、付き添い 1 名までとなります。入場時、選手はゼッケン、付き添いの方は配布済みのリストバンド（赤）を呈示してください。お持ちでない方は入場できません。**リストバンドは退館時まで腕に装着していてください。**1 名以上の家族や第 2 部に出場する選手は入場できませんので、**申し訳ございませんが駐車場で待機をお願いいたします。

（5）**会場に入る選手、付き添いの方は全員、マスクをご持参ください。会場内では必ず着用をお願いいたします。**なお、消毒の用意はございますが、各自でもご用意のご協力をお願いいたします。

（6）会場内は土足禁止です。各自靴袋を用意して会場内にご持参ください。

（7）表彰はコート表彰で、賞状は後日各道場に郵送となります。閉会式は行いませんので、**各自試合、表彰が終わりましたら、速やかに御帰宅をお願いいたします(密を避けるため)**。

（8）今回はサポーターの貸し出しは行いません。また、赤紐も各自ご用意お願いいたします。（ナイロンテープなどでも構いません。）また、サポーター類は、JKJO 公認試合規則にあります JKJO 指定、JKJO 推奨のものに限ります。今一度、お持ちのサポーター類のご確認をお願いします。

（9）ヘッドガードにはフェイスシールド（JKJO 指定に限る）を必ず装着をお願いいたします。当日、会場で JKJO 指定のフェイスシールドの販売もございます。

（１０）会場内、応援は一切禁止ですので、ご注意ください。また、手をたたくなどの音出しも禁止となります。

（１１）当日、会場のスタッフや警備係の指示に従っていただけない場合は、試合出場前でも、やむを得ず退場いただくこともございます。その点、ご了承下さい。

（１２）観客席では密になりませんよう、一人一人間隔をあけてお座りください。また、前列 1 列分は撮影スペースとなりますので、座らないでください。

（１３）選手のアップは小体育室にてお願いします。

（１４）**アリーナに入ることができるのは出場する 5 試合前までの選手になります。**

＜重要＞　今大会で全日本出場権利を確定した選手は、大会当日に必ず持参された記入済み(押印写真添付)の全日本大会申込書を本部席までお持ちください。当日ご提出されませんと申し込みが確定いたしませんのでご注意ください。

※JKJO コロナ対策ガイドラインは JKJO ホームページをご確認ください。

ご協力、何卒宜しくお願い致します。

初心･初級･OYAJIの部　コロナウイルス感染対策注意事項

今大会はコロナ感染対策として、規定がございますので、各自、**ご来場される方は必ず下記の事項をご確認ください。**ご不便をおかけいたしますが、**新型コロナ感染のない大会とするために**、ご協力をお願いいたします。

（１）**今大会はコロナ感染予防の対策としてセコンド席以外での応援は禁止です。**

（２）大会の進行が早まり、急遽予定が変更される場合もございますので、集合時間よりも早めにお越しください。

（３）会場に入る前に、まず各自での健康チェック（体調、検温）を済ませてきてください。体調が少しでも優れない方は、大変申し訳ございませんが当日の参加はご遠慮ください。
※審判・スタッフを含め、65 歳以上の高齢者、または年齢にかかわらず基礎疾患をお持ちの方は原則的に入場をお断りします。

（４）当日は 2 部制で、初心・初級クラス・OYAJI の部は第 2 部からとなります。
各時間は下記のようになります。(受付はありません)
◎第 2 部　初心・初級クラス・OYAJI の部
◎開場　12：00　　欠場連絡　12：00～12：50　　試合開始　13：00
（第 1 部　JKJO 指定選抜大会　開場 8：00　試合開始 9：00）
※受付はいたしませんが、入口で**欠場者の報告のみ**お願いいたします。
※入口で配布済の問診票の提出を必ずお願いします(記入は済ませてきてください)。
※上記時間はあくまでも予定です。入場前に検温、健康チェックをいたしますので、時間がかかるようでしたら変更になりますのでその点ご了承ください。
※試合は、すべて本戦マスト 3 審制となります。

（６）第 2 部は**会場に入場できるのは出場選手と選手１名につき、付き添い２名までとなります。入場時、選手はゼッケン、付き添いの方は配布済みのリストバンド（青）を呈示してください。お持ちでない方は入場できません。**リストバンドは退館時まで腕に装着していてください。
※第 1 部に出場した選手はそのまま第 2 部には会場内にいることはできませんので試合が終了次第、退場をお願いします。申し訳ございませんが駐車場で待機をお願いいたします。

（７）**会場に入る選手、付き添いの方は全員、マスクをご持参ください。会場内では必ず着用をお願いいたします。**なお、消毒の用意はございますが、各自でもご用意のご協力をお願いいたします。

（８）会場内は土足禁止です。各自靴袋を用意して会場内にご持参ください。

（９）表彰はコート表彰で、賞状は後日各道場に郵送となります。閉会式は行いませんので、**各自の試合、表彰が終わりましたら、速やかに御帰宅をお願いいたします(密を避けるため)**。

（１０）ヘッドガード、サポーター類はすべて各自持参ください。貸し出しはありません。また、赤紐も各自ご用意お願いいたします。(ナイロンテープなどでも構いません。)

（１１）ヘッドガードにはフェイスシールドを必ず装着をお願いいたします。シールドの指定はありませんがフェイスガードの前面（開いている部分）がすべて**しっかりとすべて覆うもの**にしてください。当日、会場での販売もございます。

（１２）観客席では密になりませんよう、一人一人間隔をあけてお座りください。また、前列１列分は撮影スペースとなりますので、座らないでください。

（１３）選手のアップは小体育室にてお願いします。

（１４）**アリーナに入ることができるのは出場する５試合前までの選手になります。**

（１５）**初心・初級・OYAJI の部では、セコンド１名ありとなります。飛沫感染防止のため、必ずマスクとフェイスシールドを着用してください。(装着がない人はアリーナに降りることはできません)**

ご協力、何卒宜しくお願い致します。

第1部　上級（JKJO指定選抜）

1分半（高校生2分）：本戦マスト

中学2～3年男子47kg未満　15名　Aコート

優勝	
準優勝	
3位	
3位	

A33
- A27
  - A15
    - A1
      - 1 大鹿 烈毅（おおしか れつき） 大鹿道場
      - 2 河内 琉汰郎（かわち りゅうたろう） 秋岡塾
    - A2
      - 3 伊藤 純太（いとう じゅんた） 義和流拳法
      - 4 桑原 右京（くわばら うきょう） フルコンタクトカラテスクール
  - A16
    - A3
      - 5 木村 壮志（きむら そうし） 武立会館
      - 6 仁科 喜聖（にしな きしょう） 桜塾
    - A4
      - 7 福嶋 操堅（ふくしま そうけん） 極真会館木村道場
      - 8 冨山 未来斗（とみやま みくと） 宮本道場
- A28
  - A17
    - A5
      - 9 田中 梗吾（たなか きょうご） 閃捷塾
      - 10 西山 大蔵（にしやま だいぞう） 統心會
    - A6
      - 11 松谷 太虹（まつや だいじ） 極真拳武會蒲田支部
      - 12 中山 誠那（なかやま せな） 空手道中山道場
  - A18
    - A7
      - 13 田中 大地（たなか だいち） 大鹿道場
      - 14 樋本 涼（ひもと りょう） 白蓮会館湘南鎌倉支部
      - 15 酒井 暖（さかい はる） 立志会

中学2～3年男子57kg未満　12名　Aコート

優勝	
準優勝	
3位	
3位	

A34
- A29
  - A19
    - A8
      - 16 野見山 嘉瞳（のみやま かどう） 白蓮会館湘南鎌倉支部
      - 17 皆見 怜真（みなみ れいしん） 佛生舘道場
      - 18 鵜澤 隼世（うざわ はやせ） 空手道無限勇進会
  - A20
    - A9
      - 19 山中 一成（やまなか いっせい） 極真会館東京都佐藤道場
      - 20 長岡 一騎（ながおか かずき） 極真拳武會蒲田支部
      - 21 小野寺 龍亮（おのでら りゅうすけ） 水滸會無限塾札幌支部
- A30
  - A21
    - A10
      - 22 加藤 優希（かとう ゆうき） 世界総極真　釘嶋道場
      - 23 椎名 真生（しいな まお） 空手道中山道場
      - 24 仲摩 優斗（なかま ゆうと） 新誠會
  - A22
    - A11
      - 25 堀本 祐惺（ほりもと ゆうせい） 心温塾
      - 26 和賀 曹馬（わが そうま） 佛生舘道場
      - 27 小金澤 亮馬（こがねざわ りょうま） 極真拳武會さいたま浦和支部

第1部　上級（JKJO指定選抜）

1分半（高校生2分）：本戦マスト

中学2～3年男子57kg以上　11名　Aコート

優勝	
準優勝	
3位	
3位	

A35
- A31
  - A23
    - 28 木下 龍星（きのした りゅうせい）　誠真会館秋津道場
    - 29 吉田 一葵（よしだ いっき）　理心館
  - A12
    - 30 藤森 玄毅（ふじもり げんき）　北晋寺西道場
    - 31 花香 琢磨（はなか たくま）　極真会館木村道場
  - A13
    - 32 市川 瑛大（いちかわ えいた）　宮城空手道北峰会足立
  - A24
    - 33 大場 孔揮（おおば こうき）　空手道無限勇進会
- A32
  - A25
    - 34 井上 舜矢（いのうえ しゅんや）　秋岡塾
    - 35 小島 大輝（おじま たいき）　佛生舘道場
  - A14
    - 36 本多 帝雅（ほんだ たいが）　誠真会館杉並道場
  - A26
    - 37 東 祐太朗（あずま ゆうたろう）　極真会館小嶋道場木更津支部
    - 38 小林 佑輔（こばやし ゆうすけ）　フルコンタクトカラテスクール

中学2～3年女子43kg未満　5名　Aコート

優勝	
準優勝	

A52
- A44
  - 39 村田 心美（むらた ここみ）　空手道中山道場
  - 40 須藤 美結（すとう みゆ）　正伝流空手道中村道場
- A45
  - A36
    - 41 斎藤 百華（さいとう ももか）　拳友会国際総本部
    - 42 石原 夏海華（いしはら なみか）　フルコンタクトカラテスクール
    - 43 長谷川 桃子（はせがわ ももこ）　極真拳武會さいたま浦和支部

中学2～3年女子50kg未満　8名　Aコート

優勝	
準優勝	

A53
- A46
  - A37
    - 44 三ヶ島 小夏（みかしま こなつ）　空手道無限勇進会
    - 45 上木 日南子（うえき ひなこ）　我流空手道北斗會ふじみ野支部
  - A38
    - 46 各務 弘華（かかむ ひろか）　極真会館浜井派愛知石川道場
    - 47 仁田水 咲楽（にたみず さくら）　誠真会館秋津道場
- A47
  - A39
    - 48 由井 園海（ゆい そのみ）　北晋寺西道場
    - 49 田中 絵麻（たなか えま）　我流空手道北斗會本部
  - A40
    - 50 内堀 莉子（うちぼり りこ）　拳友会国際総本部
    - 51 指江 咲妃（さしえ さき）　正樹道場

第1部　上級（JKJO指定選抜）

1分半（高校生2分）：本戦マスト

中学2～3年女子50kg以上　4名　Aコート

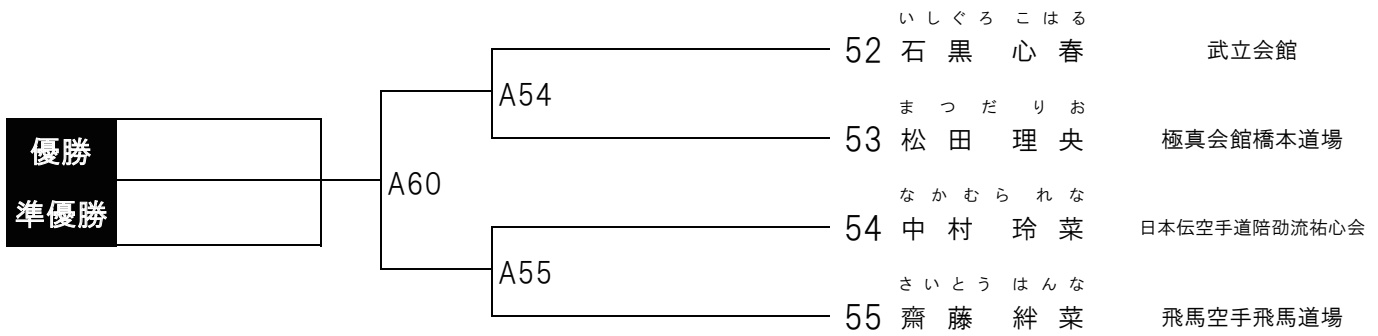

高校男子60kg未満　11名　Aコート

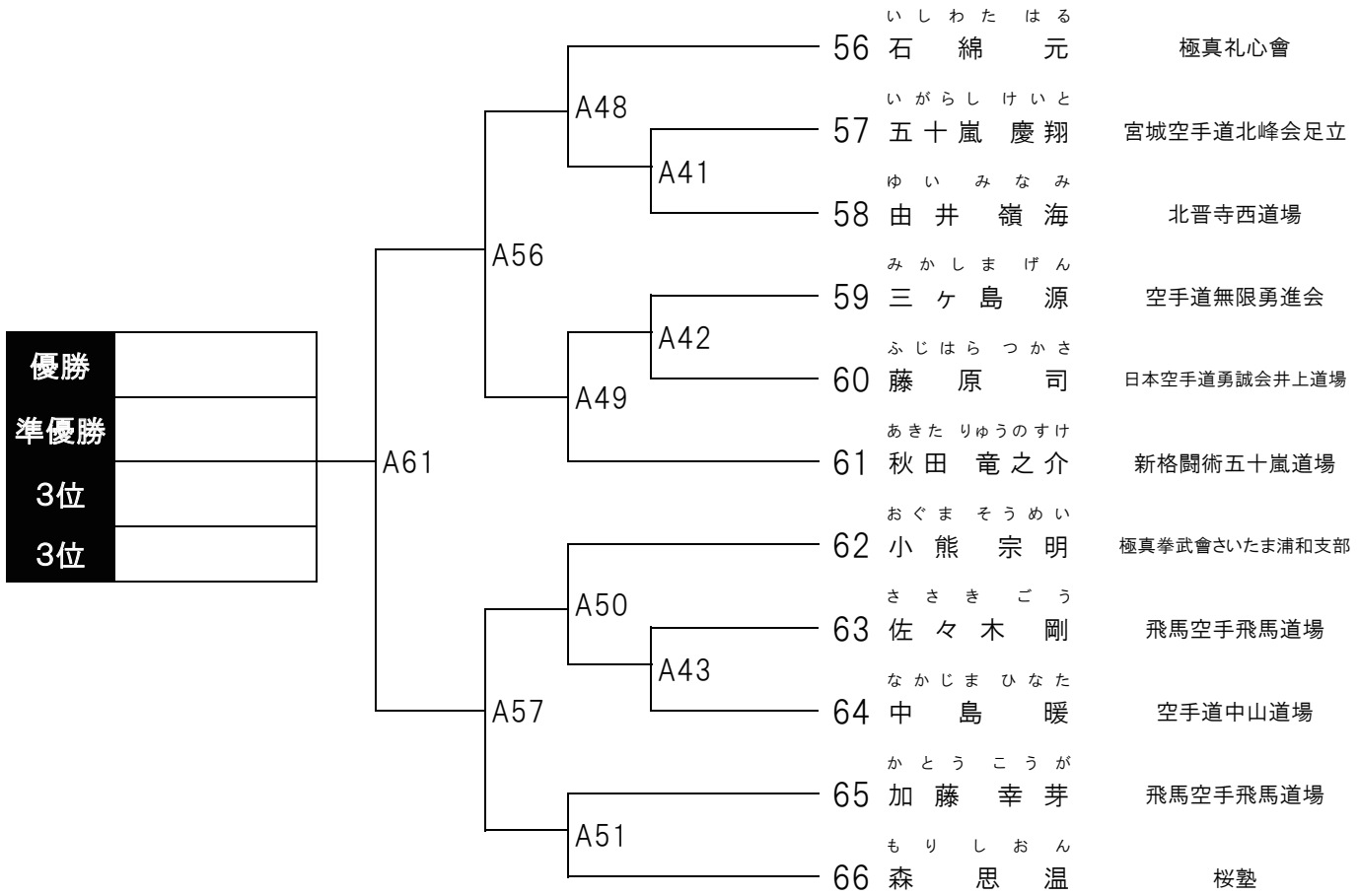

高校男子70kg以上　4名　Aコート

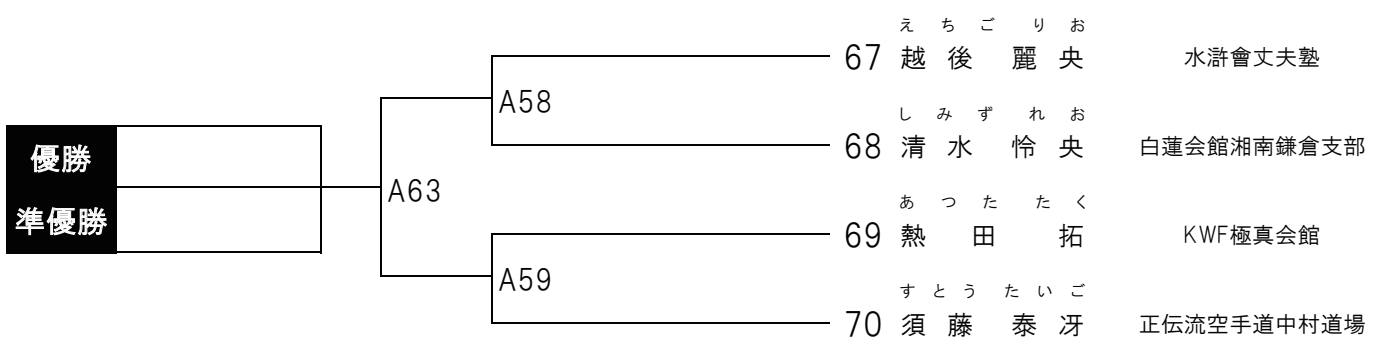

第1部　上級（JKJO指定選抜）

1分半（高校生2分）：本戦マスト

高校女子48kg未満　2名　Aコート

優勝

A66

71 藤井 彩心（ふじい あやみ）　空手道中山道場

72 小林 咲月（こばやし さつき）　芦原会館兵庫西宮

高校女子55kg未満　5名　Aコート

優勝

準優勝

A68

A64

A65

A62

73 三ヶ島 玲奈（みかしま れな）　空手道無限勇進会

74 秋葉 花音（あきば かのん）　拳友会国際総本部

75 照喜名 優輝（てるきな まさき）　極真会館小嶋道場木更津支部

76 中野 朋恵（なかの ともえ）　桜琳塾

77 渡邉 栞（わたなべ しおり）　水滸會丈夫塾

高校女子55kg以上　2名　Aコート

優勝

A67

78 石井 結衣（いしい ゆい）　我流空手道北斗會本部

79 諏訪本 わかな（すわもと わかな）　世界総極真　釘嶋道場

中山道場を応援します！

株式会社臼田設計

新築登記・境界確定、土地・建物の調査・測量・登記

株式会社臼田設計

〒300－0812

茨城県土浦市下高津一丁目19番10号

TEL：029－824－9731

FAX：029－824－9732

第2部　初級

幼児～中学生 1分半/一般 2分：本戦マスト

小学5～6年女子初級　5名　Aコート

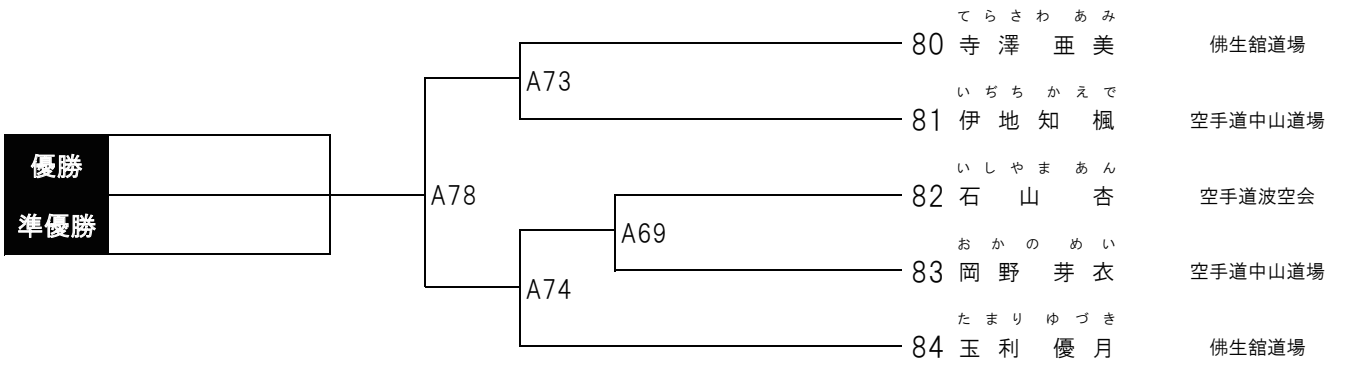

中学生男子初級　6名　Aコート

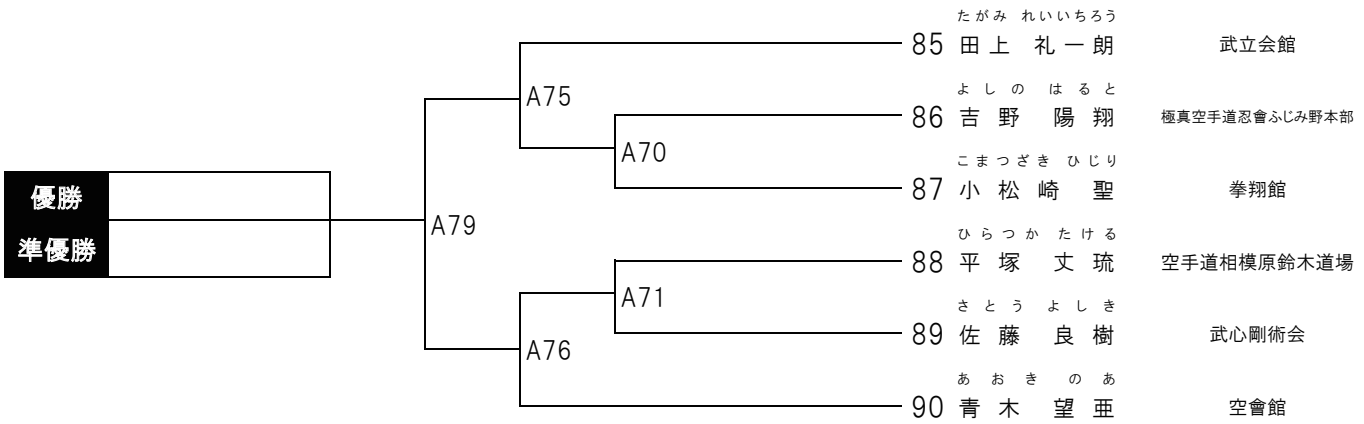

中学生女子初級　3名　Aコート

優勝		篠田 夏蓮（しのだ かれん）佛生舘道場	障子 ジェミリ（しょうじ じぇみり）宮本道場	松本 姫奈（まつもと ひな）桜塾
91	篠田 夏蓮（しのだ かれん）佛生舘道場		A72	A80
92	障子 ジェミリ（しょうじ じぇみり）宮本道場	A72		A77
93	松本 姫奈（まつもと ひな）桜塾	A80	A77	

順位	勝敗

一般女子初級　2名　Aコート

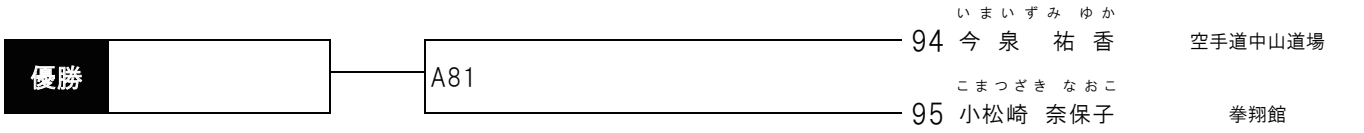

第2部　初級・OYAJI

一般・OAYJI 49歳以下 2分/OYAJI 50～65歳 1分半：本戦マスト

一般男子初級　13名　Aコート

優勝	
準優勝	
3位	
3位	

ベストファイト賞

A96
- A92
  - A87
    - 96 谷野 大地（たにの だいち） 宮本道場
    - 97 平井 芳治（ひらい よしはる） 真士会
  - A82
    - 98 ローガナダン リルシャン（ろーがなだん りるしゃん） 空手道正拳会
  - A83
    - 99 山岸 数尚（やまぎし かずひさ） 極真会館東京都佐藤道場
    - 100 舩山 彩斗（ふなやま あやと） 空手道正拳会
  - A88
    - 101 小田島 飛鳥（おだじま あすか） 拳翔館
- A93
  - A84
    - 102 綾部 陽一郎（あやべ よういちろう） 正伝流空手道中村道場
    - 103 五瀬 篤（ごせ あつし） 桜琳塾
  - A89
  - A85
    - 104 岩野 直貴（いわの なおき） 空手道中山道場
    - 105 木村 栄作（きむら えいさく） 拳翔館
  - A86
    - 106 藤井 博志（ふじい ひろし） 空手道正拳会
    - 107 田中 洋志（たなか ひろし） 真士会
  - A90
    - 108 井澤 元典（いざわ もとのり） 桜塾

ヤングマスターズ（40～44歳の部）　3名　Aコート

優勝		髙比良 剛（たかひら つよし） 極真会館東京都佐藤道場	木下 康夫（きのした やすお） 誠真会館秋津道場	勝田 裕也（かつた ゆうや） 空手道中山道場
109	髙比良 剛（たかひら つよし） 極真会館東京都佐藤道場		A91	A97
110	木下 康夫（きのした やすお） 誠真会館秋津道場	A91		A94
111	勝田 裕也（かつた ゆうや） 空手道中山道場	A97	A94	

順位	勝敗

マスターズ（45～49歳の部）　5名　Aコート

優勝	
準優勝	

A107
- A101
  - 112 片倉 隆志（かたくら たかし） 義和流拳法
  - 113 福西 俊博（ふくにし としひろ） 極真会館横浜田中道場
- A102
  - 114 伊藤 琢（いとう たく） 空手道相模原鈴木道場
  - A95
    - 115 諸橋 和成（もろはし かずなり） 空手道正拳会
    - 116 政浦 浩行（まさうら ひろゆき） 政浦道場

第2部　初級・OYAJI

一般・OAYJI 49歳以下 2分/OYAJI 50～65歳 1分半：本戦マスト

グランドマスターズ（50～54歳の部）　7名　Aコート

優勝	A108	A103	A98	117	阿部　英明（あべ ひであき）	桜塾
				118	久保山　敏之（くぼやま としゆき）	正伝流空手道中村道場
			A99	119	小林　正弘（こばやし まさひろ）	秀武会荒川サークル
				120	横須賀　理（よこすか おさむ）	拳翔館
準優勝		A104	A100	121	杉浦　幸二郎（すぎうら こうじろう）	義和流拳法
				122	大貫　昭仁（おおぬき あきひと）	髙橋道場
				123	伊藤　龍吾（いとう りょうご）	士衛塾山梨

ロイヤルキングマスターズ（55～65歳の部）　4名　Aコート

優勝	A109	A105	124	森川　総（もりかわ さとし）	空柔館
			125	髙橋　庸介（たかはし ようすけ）	義和流拳法
準優勝		A106	126	髙橋　伸夫（たかはし のぶお）	極真会館横浜田中道場
			127	染野　政治（そめの まさはる）	空手道正拳会

第1部　上級（JKJO指定選抜）

1分半（高校生2分）：本戦マスト

小学6年男子40kg以上　20名　Bコート

優勝	
準優勝	
3位	
3位	

- B31
  - B25
    - B15
      - B5
        - 128 髙島　多由太（たかしま　たゆた）　誠真会館秋津道場
        - 129 渡邉　桜十郎（わたなべ　おうじゅうろう）　極真会館木村道場
      - B6
        - B1
          - 130 奈良　蒼仁（なら　あおい）　光誠会
          - 131 上木　大和（うえき　やまと）　我流空手道北斗會ふじみ野支部
        - 132 松田　悠也（まつだ　ゆうや）　空手道中山道場
    - B16
      - B7
        - 133 福井　駿汰（ふくい　はやた）　空手道中山道場
        - B2
          - 134 西坂　湧志（にしさか　ゆうし）　水滸會丈夫塾
          - 135 門馬　善（もんま　ぜん）　極真拳武會さいたま浦和支部
      - B8
        - 136 平礒　煌士（ひらいそ　こうし）　白蓮会館湘南鎌倉支部
        - 137 加藤　陽生（かとう　はるき）　空會館
  - B26
    - B17
      - B9
        - 138 長谷川　凰星（はせがわ　こうせい）　空手道無限勇進会
        - 139 秋田　一（あきた　いち）　武立会館
      - B10
        - B3
          - 140 富所　晴真（とみどころ　はるま）　極真会館坂本派真岡道場
          - 141 會田　翔梧（あいた　しょうご）　空手道中山道場
        - 142 大野　愛善（おおの　あいぜん）　心温塾
    - B18
      - B11
        - 143 大鹿　倫毅（おおしか　りんき）　大鹿道場
        - B4
          - 144 嶋田　楓眞（しまだ　ふうま）　嶋田塾
          - 145 富澤　勇飛（とみざわ　ゆうと）　昭武館カラテ武蔵台支部
      - B12
        - 146 福原　秀隆（ふくはら　ひでたか）　拳友会国際総本部
        - 147 小野　颯介（おの　そうすけ）　極真拳武會さいたま浦和支部

小学6年女子40kg以上　10名　Bコート

優勝	
準決勝	
3位	
3位	

- B32
  - B27
    - B19
      - 148 鵜澤　帆波（うざわ　ほなみ）　空手道無限勇進会
      - 149 吉岡　帆宙姫（よしおか　そらき）　我流空手道北斗會本部
    - B20
      - B13
        - 150 山形　心和（やまがた　ここな）　佛生館道場
        - 151 藤井　有花璃（ふじい　あかり）　空手道正拳会
      - 152 堀本　穂稀（ほりもと　ほまれ）　心温塾
  - B28
    - B21
      - 153 中村　奏凪（なかむら　そな）　極真拳武會平和島支部
      - B14
        - 154 久能　葵（くのう　あおい）　我流空手道北斗會本部
        - 155 杉村　麻央莉（すぎむら　まおり）　空手道中山道場
    - B22
      - 156 本田　夏（ほんだ　なつ）　宮本道場
      - 157 長塚　唯（ながつか　ゆい）　桜琳塾

第1部　上級（JKJO指定選抜）

1分半（高校生2分）：本戦マスト

中学1年女子43kg未満　6名　Bコート

優勝	
準優勝	

- B33
  - B29
    - 158 福島　千代（ふくしま　ちよ）　義和流拳法
    - B23
      - 159 三住　亜子（みすみ　あこ）　宮本道場
      - 160 髙野　芽衣子（たかの　めいこ）　空手道中山道場
  - B30
    - B24
      - 161 松園　凜（まつぞの　りん）　実践空手道佐々木道場
      - 162 木村　香音（きむら　かのん）　空手道中山道場
    - 163 西山　空那（にしやま　そな）　空會館

中学1年男子42kg未満　16名　Bコート

優勝	
準優勝	
3位	
3位	

- B71
  - B65
    - B55
      - B39
        - 164 佐野　光琉（さの　みつる）　フルコンタクトカラテスクール
        - 165 土屋　湊（つちや　そう）　誠真会館花小金井
      - B40
        - 166 井手口　來生（いでぐち　らいき）　日本空手道勇誠会井上道場
        - 167 門馬　凛志（もんま　りんじ）　極真拳武會さいたま浦和支部
    - B56
      - B41
        - 168 桜井　奏輔（さくらい　そうすけ）　大鹿道場
        - 169 今村　大楽（いまむら　おおら）　極真会館木村道場
      - B42
        - 170 小山　煌太（こやま　こうた）　水滸會無限塾
        - 171 髙山　蒼悟（たかやま　そうご）　空手道中山道場
  - B66
    - B57
      - B43
        - 172 守田　琥伯（もりた　こはく）　極真会館浜井派石川県支部
        - 173 松岡　大和（まつおか　やまと）　フルコンタクトカラテスクール
      - B44
        - 174 弘田　刹那（ひろた　せつな）　空手道中山道場
        - 175 高村　子浩（たかむら　こひろ）　空手道無限勇進会
    - B58
      - B45
        - 176 中村　啓汰（なかむら　けいた）　極真拳武會さいたま浦和支部
        - 177 石黒　蒼真（いしぐろ　そうま）　武立会館
      - B46
        - 178 笹本　乃羽（ささもと　のわ）　フルコンタクトカラテスクール
        - 179 桐原　歩夢（きりはら　あゆむ）　世界闘英館空手道

第1部　上級（JKJO指定選抜）

1分半（高校生2分）：本戦マスト

中学1年男子52kg未満　21名　Bコート

優勝	
準優勝	
3位	
3位	

- B72
  - B67
    - B59
      - B47
        - 180 石原 翔（いしはら しょう）　白蓮会館湘南鎌倉支部
        - 181 森 楓斗（もり ふうと）　義和流拳法
      - B48
        - B34
          - 182 重富 世那（しげとみ せな）　髙橋道場
          - 183 伊東 晴琉（いとう はると）　フルコンタクトカラテスクール
        - 184 小久江 侍勇（こくえ しゆう）　空手道峰武塾
    - B60
      - B49
        - 185 岩野 歩夢（いわの あゆむ）　空手道中山道場
        - B35
          - 186 西川 大惺（にしかわ たいせい）　閃捷塾
          - 187 津嘉山 寛斗（つかやま ひろと）　正伝流空手道中村道場
      - B50
        - 188 山崎 龍之介（やまざき りゅうのすけ）　尚道館
        - 189 各務 壮祐（かかむ そうすけ）　極真会館浜井派愛知石川道場
  - B68
    - B61
      - B51
        - 190 小田島 悠翔（おだしま ゆうと）　空手道中山道場
        - B36
          - 191 網島 海（あみじま かい）　昭武館カラテ武蔵台支部
          - 192 河下 怜楽（かわした りょうが）　閃捷塾
      - B52
        - B37
          - 193 米森 祥太郎（よねもり しょうたろう）　正樹道場
          - 194 畦池 拓歩（あぜち たくほ）　新極真会栃木支部栃木県本部宇都宮道場
        - 195 菊地 小次郎（きくち こじろう）　FKC輝心会
    - B62
      - B53
        - 196 前田 海斗（まえだ かいと）　フルコンタクトカラテスクール
        - B38
          - 197 児玉 翔太（こだま しょうた）　水滸會無限塾札幌支部
          - 198 小薗井 虹輝（おそのい こうき）　空手道中山道場
      - B54
        - 199 伊藤 大雅（いとう たいが）　拳友会国際総本部
        - 200 和田 凜太郎（わだ りんたろう）　極真拳武會さいたま浦和支部

中学1年男子52kg以上　6名　Bコート

優勝	
準優勝	

- B73
  - B69
    - 201 松本 歩大（まつもと あお）　桜琳塾
  - B63
    - 202 日向 優竜（ひなた うりゅう）　忍會ふじみ野本部
    - 203 黒津 幸大（くろつ こうた）　空手道秀空会
  - B70
    - B64
      - 204 小熊 幸明（おぐま こうめい）　極真拳武會さいたま浦和支部
      - 205 永井 丈晴（ながい たけはる）　武心塾カラテ 茅ヶ崎海岸支部
    - 206 本杉 一颯（もとすぎ いっさ）　立志会

第2部　初級

幼児～中学生 1分半/一般 2分：本戦マスト

小学2年男女混合初級　19名　Bコート

優勝	
準優勝	
3位	
3位	

B116
- B110
  - B98
    - B78
      - 207 新谷 泰知（しんたに たいち） 白蓮会館湘南鎌倉支部
      - 208 荒川 美都（あらかわ みと） 極真会館埼玉県今井道場
    - B79
      - B74
        - 209 細野 咲（ほその さき） 空手道中山道場
        - 210 大西 粋翔（おおにし いきと） 空手道波空会
      - 211 宇都宮 大地（うつのみや だいち） 空手道MAC江戸川道場
  - B99
    - B80
      - 212 栗原 将生（くりはら まさき） 正伝流空手道中村道場
      - B75
        - 213 逸見 新（へんみ あらた） 空手道四葉会山田道場
        - 214 武田 睦希（たけだ むつき） 空手道中山道場
    - B81
      - 215 田村 日菜太（たむら ひなた） 北眞館
      - 216 平澤 大地（ひらさわ だいち） 桜琳塾
- B111
  - B100
    - B82
      - 217 細坪 輝（ほそつぼ らいと） 実践空手道佐々木道場
      - 218 矢口 陽翔（やぐち はると） 桜琳塾
    - B83
      - B76
        - 219 小池 北斗（こいけ ほくと） 北眞館
        - 220 樋川 奏太（ひかわ そうた） 極真会館埼玉県今井道場
      - 221 神野 愛巴（かみの いとは） 空手道中山道場
  - B101
    - B84
      - 222 鈴木 悠人（すずき ゆうじん） 北眞館
      - 223 宮本 時鷹（みやもと ときたか） 空手道中山道場
    - B85
      - 224 片平 豪樹（かたひら ごうき） 空手道四葉会山田道場
      - 225 小田島 陸斗（おだじま りくと） 拳翔館

祝　第９回全日本総合空手道選手権大会

ハンコ卸売センター

土浦店

印鑑・印章・ゴム印、印鑑・印章・ゴム印材料

印鑑・印章・ゴム印材料卸、印鑑製造

〒300-0052 茨城県土浦市東真鍋町 1-1

TEL029-827-4335　FAX029-827-4336

第2部　初級

幼児～中学生 1分半/一般 2分：本戦マスト

小学5年男子初級　17名　Bコート

優勝	
準優勝	
3位	
3位	

- B117
  - B112
    - B102
      - B86
        - 226 内野 優斗（うちの ゆうと）　昭武館荒川道場
        - 227 田上 康太郎（たがみ こうたろう）　武立会館
      - B87
        - 228 宮嵜 健裕（みやざき けんゆう）　極真会館東京都佐藤道場
        - 229 村山 千明（むらやま ちあき）　極真会館埼玉県今井道場
    - B103
      - B88
        - 230 富田 昊（とみた そら）　拳翔館
        - 231 樋川 和希（ひかわ かずき）　極真会館埼玉県今井道場
      - B89
        - 232 松島 陽晃（まつしま はるあき）　髙橋道場
        - 233 田村 楓真（たむら ふうま）　北眞館
  - B113
    - B104
      - B90
        - 234 髙橋 秀弥（たかはし しゅうや）　大鹿道場
        - 235 内藤 光玖斗（ないとう みくと）　空手道中山道場
      - B91
        - B77
          - 236 結城 斗陽（ゆうき とうや）　フルコンタクトカラテスクール
          - 237 荒川 真斗（あらかわ まなと）　極真会館埼玉県今井道場
        - 238 中澤 耀太（なかざわ ようた）　極真拳武會さいたま浦和支部
    - B105
      - B92
        - 239 髙石 敦義（たかいし あつのり）　髙橋道場
        - 240 渋谷 海斗（しぶや かいと）　昭武館荒川道場
      - 93
        - 241 飯塚 羚維亜（いいづか れいあ）　極真空手道忍會ふじみ野本部
        - 242 西川 潤（にしかわ じゅん）　極真会館埼玉県今井道場

小学6年男子初級　12名　Bコート

優勝	
準優勝	
3位	
3位	

- B118
  - B114
    - B106
      - 243 石村 颯汰（いしむら そうた）　忍會熊谷支部
      - B94
        - 244 加藤 迅（かとう じん）　空手道波空会
        - 245 斎藤 漣（さいとう れん）　拳友会国際総本部
    - B107
      - 246 石原 知樹（いしはら ともき）　極真会館東京都佐藤道場
      - B95
        - 247 増田 暖大（ますだ はると）　空手道秀空会
      - 248 草野 右京（くさの うきょう）　極真会館橋本道場
  - B115
    - B108
      - 249 村﨑 陽希（むらざき はるき）　空手道中山道場
      - B96
        - 250 金谷 隆之介（かなや りゅうのすけ）　極真空手道忍會ふじみ野本部
        - 251 和賀 隆依（わが りゅうい）　佛生館道場
    - B109
      - B97
        - 252 加藤 蓮（かとう れん）　空手道波空会
        - 253 田口 聖治（たぐち せいじ）　拳翔館
      - 254 清原 勇吹（きよはら いぶき）　宮本道場

第1部　上級（JKJO指定選抜）

1分半（高校生2分）：本戦マスト

小学5年男子35kg未満　16名　Cコート

優勝	
準優勝	
3位	
3位	

- C33
  - C27
    - C19
      - C3
        - 255 冨山莉王（とみやまりお） 新極真会川崎東湘南支部
        - 256 勝清真（かつしょうま） 白蓮会館湘南鎌倉支部
      - C4
        - 257 小田島凜久（おだしまりく） 空手道中山道場
        - 258 ジョンストン ベガス（じょんすとん べがす） 忍會ふじみ野本部
    - C20
      - C5
        - 259 工藤颯太（くどうそうた） 大鹿道場
        - 260 珍田亮仁（ちんだりょうじ） 武心塾カラテ
      - C6
        - 261 関隼平（せきじゅんぺい） 月心会総本部
        - 262 大黒宏倫（だいこくひろみち） 極真拳武會さいたま浦和支部
  - C28
    - C21
      - C7
        - 263 渋谷優河（しぶやゆうが） 空手道無限勇進会
        - 264 髙野快斗（たかのはやと） 極真拳武會さいたま浦和支部
      - C8
        - 265 芝田善翔（しばたぜんしょう） 武心塾カラテ 茅ヶ崎海岸支部
        - 266 中山蓮希（なかやまはずき） 空手道中山道場
    - C22
      - C9
        - 267 町田心大朗（まちだこたろう） 極真拳武會さいたま浦和支部
        - 268 上村海翔（うえむらかいと） 義和流拳法
      - C10
        - 269 大池虎（おおいけたいが） 極真会館東京都佐藤道場
        - 270 山口叶来也（やまぐちときや） 武立会館

中山道場のみんなガンバレ！

NK

日本交通株式会社

遠征行くなら日本交通『快適な旅をサポートいたします』

日本交通　株式会社

〒300－1152　茨城県稲敷郡阿見町荒川本郷2880番地2

TEL：029－843－3380

第1部　上級（JKJO指定選抜）

1分半（高校生2分）：本戦マスト

小学5年男子35kg以上　18名　Cコート

優勝	
準優勝	
3位	
3位	

- C34
  - C29
    - C23
      - C11
        - 271 山本　琉士郎（やまもと　りゅうじろう）　空手道中山道場
        - 272 間中　蒼（まなか　そう）　空手道四葉会
      - C12
        - 273 北原　魁真（きたはら　かいしん）　忍會ふじみ野本部
        - 274 清河　太雅（きよかわ　たいが）　水滸會丈夫塾
    - C24
      - C13
        - C1
          - 275 永田　琉晟（ながた　りゅうせい）　義和流拳法
          - 276 児玉　絢翔（こだま　けんと）　水滸會無限塾札幌支部
        - 277 角田　漣（かくた　れん）　飛馬空手飛馬道場
      - C14
        - 278 田中　蓮（たなか　れん）　真士会
        - 279 秋葉　竜之介（あきば　りゅうのすけ）　空手道無限勇進会
  - C30
    - C25
      - C15
        - 280 齋藤　志貴（さいとう　しき）　極真拳武會蒲田支部
        - 281 渡辺　陽人（わたなべ　はると）　昭武館荒川道場
      - C16
        - C2
          - 282 大東　忠虎（おおひがし　ただとら）　空手道中山道場
          - 283 松原　泰雅（まつばら　たいが）　宮城空手道北峰会足立
        - 284 物永　正史（ものえい　まさし）　正伝流空手道中村道場
    - C26
      - C17
        - 285 大塚　昊牙（おおつか　こうが）　水滸會丈夫塾
        - 286 鈴木　海偉（すずき　のい）　空手道無限勇進会
      - C18
        - 287 坪井　夏海（つぼい　なつみ）　誠真会館新座道場
        - 288 柿沼　栄輝（かきぬま　えいき）　新極真会　厚木･赤羽支部

㊗第9回全日本総合空手道選手権大会

GIFT SENTER
TSUKAMOTO CO.,LTD

≪香典返し･引出物･コンペ景品･記念品･名入れ品･プレゼント･ギフトの事ならなんでもお任せください。≫

塚本工業　株式会社（ギフトセンターツカモト）

〒300－1152　茨城県稲敷郡阿見町荒川本郷2880番地2

TEL：029－834－2560　FAX：029－834－2563

第1部　上級（JKJO指定選抜）

1分半（高校生2分）：本戦マスト

小学5年女子35kg未満　8名　Cコート

289	守田　妃吹（もりた　ひすい）	極真会館浜井派石川県支部
290	井上　桜花香（いのうえ　さくらこ）	世界全極真志優会町田小山道場
291	池田　恋（いけだ　れん）	空手道四葉会
292	柴崎　心希（しばさき　しき）	世界総極真　釘嶋道場
293	三ヶ島　なな（みかしま　なな）	空手道無限勇進会
294	鈴木　芽衣（すずき　めい）	武心塾カラテ
295	小島　明桜（こじま　めいさ）	宮城空手道北峰会足立
296	木下　琴音（きのした　ことね）	誠真会館秋津道場

優勝
準優勝

C54　C55　C56　C57　C66　C67　C72

小学6年女子40kg未満　8名　Cコート

297	田中　杏（たなか　あん）	我流空手道北斗會本部
298	西原　瑞姫（にしはら　みずき）	新極真会川崎東湘南支部
299	大髙　流歌（おおたか　るか）	極真会館木村道場
300	尾場　心彩（おば　こいろ）	空手道MAC本部
301	本田　莉子（ほんだ　りこ）	誠真会館秋津道場
302	吉田　姫杏心（よしだ　るあん）	理心館
303	畦池　姫歩（あぜち　きほ）	新極真会栃木支部栃木県本部宇都宮道場
304	小野寺　朱雀奈（おのでら　すざな）	水滸會無限塾札幌支部

優勝
準優勝

C58　C59　C60　C61　C68　C69　C73

「第9回全日本総合空手道選手権大会」を応援しています！

NPO法人
マリッジクラブ

結婚相手の紹介及び相談活動・結婚に関する各種イベントを開催してます
非特定営利法人　マリッジクラブ
〒300－0331　茨城県稲敷郡阿見町阿見2958マイアミショッピングセンター3階
TEL：029－893－3588　FAX：029－893－3589

第1部　上級（JKJO指定選抜）

1分半（高校生2分）：本戦マスト

小学6年男子40kg未満　29名　Cコート

優勝	
準優勝	
3位	
3位	

- C74
  - C70
    - C62
      - C46
        - 305 鈴木 騎士（すずき ないと）　桜塾
        - 306 鈴木 龍勇仁（すずき りゅうじん）　極真拳武會蒲田支部
      - C31
        - 307 藤田 進次郎（ふじた しんじろう）　日本実戦空手道七州会
      - C32
        - 308 光山 鉄太（みつやま てった）　真国際武道空手道協会西田道場
        - 309 前島 陸（まえしま りく）　空手道中山道場
      - C47
        - C35
          - 310 島津 維月（しまつ いつき）　大鹿道場
          - 311 中野 幸大（なかの こうた）　超越塾岩槻
    - C63
      - C48
        - C36
          - 312 冨山 絢翔（とみやま けんと）　空手道中山道場
          - 313 原田 聖也（はらだ せいや）　統心會
        - C37
          - 314 平松 空翔（ひらまつ くうと）　拳実会
          - 315 岡部 琥汰朗（おかべ こたろう）　高橋道場
      - C49
        - C38
          - 316 堀田 愛斗（ほりた まなと）　昭武館荒川道場
          - 317 齋藤 悠大（さいとう ゆうた）　我流空手道北斗會ふじみ野支部
        - 318 矢口 瑛斗（やぐち えいと）　大鹿道場
  - C71
    - C64
      - C50
        - C39
          - 319 大江 壱矢（おおえ いちや）　義和流拳法
          - 320 本木 隆一（もとき りゅういち）　月心会総本部
        - C40
          - 321 松本 莉玖斗（まつもと りくと）　桜塾
          - 322 吉田 大我（よしだ たいが）　極真会館坂本派真岡道場
      - C51
        - C41
          - 323 安達 大翔（あだち つばさ）　正伝流空手道中村道場
          - 324 大木 敬佑（おおき けいすけ）　空手道無限勇進会
        - C42
          - 325 福嶋 同仁（ふくしま どうじん）　極真会館木村道場
          - 326 岸本 旺志郎（きしもと おうしろう）　空手道中山道場
    - C65
      - C52
        - C43
          - 327 山下 颯志郎（やました そうしろう）　新極真会川崎東湘南支部
          - 328 小林 祐太（こばやし ゆうた）　誠真会館秋津道場
        - C44
          - 329 袴田 颯馬（はかまた そうま）　桜塾
          - 330 宇佐美 太逞（うさみ たたく）　北晋寺西道場
      - C53
        - C45
          - 331 龍瀧 瑠偉（りゅうたき るい）　極真会館浜井派石川県支部
          - 332 会田 勇輝（あいた ゆうき）　空手道中山道場
        - 333 小泉 そら（こいずみ そら）　飛馬空手飛馬道場

第2部　初級

幼児～中学生 1分半/一般 2分：本戦マスト

小学3年男女混合初級　23名　Cコート

優勝	
準優勝	
3位	
3位	
ベスト8	
ベスト8	
ベスト8	
ベスト8	

C119
- C115
  - C107
    - C91
      - 334 大港空（おおみなとそら） 佛生舘道場
      - C75
        - 335 重宗芳（しげむねかおる） 極真会館東京都佐藤道場
        - 336 伊地知颯汰（いぢちそうた） 空手道中山道場
    - C92
      - C76
        - 337 熊谷優辰（くまがいゆうしん） 極真会館木村道場
        - 338 成田頼人（なりたらいと） 空手道波空会
      - 339 木梨結芽（きなしゆめ） 空手道中山道場
  - C108
    - C93
      - 340 金谷拓樹（かなやたくじゅ） 極真空手道忍會ふじみ野本部
      - C77
        - 341 君山美宙（きみやまみそら） 空手道中山道場
        - 342 田中晴大（たなかはるた） 松栄塾
    - C94
      - C78
        - 343 中野恵大（なかのけいた） 超越塾岩槻
        - 344 中澤大慈（なかざわたいじ） 極真会館浜井派足立選手會
      - 345 岩楯蓮（いわだてれん） 空手道中山道場
- C116
  - C109
    - C95
      - 346 大山空悟（おおやまくうご） 空手道中山道場
      - C79
        - 347 長島陽斗（ながしまはると） 極真会館浜井派足立選手會
        - 348 中嶋かのん（なかじまかのん） 拳蹴武会中島道場
    - C96
      - C80
        - 349 所春希（ところはるき） 拳蹴武会いすみ支部山口道場
        - 350 髙橋颯太（たかはしそうた） 空手道中山道場
      - 351 横田花歩（よこたかほ） 佛生舘道場
  - C110
    - C97
      - 352 稲野優玖（いなのゆうき） 武心塾カラテ茅ヶ崎海岸支部
      - C81
        - 353 二関健心（にのせきけんしん） 空手道中山道場
        - 354 野村光輝（のむらこうき） 空手道波空会
    - C98
      - 355 山﨑永翔（やまざきえいと） 極真会館木村道場
      - 356 藤咲克己（ふじさくかつみ） 髙橋道場

第2部　初級

幼児～中学生 1分半/一般 2分：本戦マスト

小学4年男女混合初級　25名　Cコート

優勝	
準優勝	
3位	
3位	
ベスト8	
ベスト8	
ベスト8	
ベスト8	

C120
- C117
  - C111
    - C99
      - 357 神野 羚斗（かみの りょうと） 空手道中山道場
      - C82
        - 358 小林 大愛（こばやし だいあ） 極真拳武會蒲田道場
        - 359 山岸 優大（やまぎし ゆうと） 光誠会
    - C100
      - C83
        - 360 今関 丞（いまぜき じょう） 佛生舘道場
        - 361 贄田 琉希安（にえだ るきあ） 忍會熊谷支部
      - 362 千葉 孝哉（ちば たかや） 極真会館木村道場
  - C112
    - C101
      - 363 武藤 篤宏（むとう あつひろ） 武心塾カラテ茅ヶ崎海岸支部
      - C84
        - 364 石久保 羽流（いしくぼ はる） 桜琳塾
        - 365 座間 龍毅（ざま たつき） 拳蹴武会いすみ支部山口道場
    - C102
      - C85
        - 366 原一 翔（はらかず と） 極真空手道忍會ふじみ野本部
        - 367 加藤 諒大（かとう りょうた） 極真拳武會さいたま浦和支部
      - 368 桐山 唯斗（きりやま ゆいと） 極真会館木村道場
- C118
  - C113
    - C103
      - 369 佐渡 昊（さど そら） 実践空手道佐々木道場
      - C86
        - 370 高松 結夏（たかまつ ゆな） 極真会館埼玉県今井道場
        - 371 小池 葵弥（こいけ あおい） 北眞舘
    - C104
      - C87
        - 372 新名 陽仁（にいな はると） 極真会館東京都佐藤道場
        - 373 三浦 陽輝（みうら はるき） 桜琳塾
      - C88
        - 374 滝澤 暁斗（たきざわ あきと） 宮本道場
        - 375 松谷 力輝（まつや りき） 極真拳武會蒲田道場
  - C114
    - C105
      - 376 生駒 遼（いこま はる） 佐藤道場
      - C89
        - 377 草野 仁（くさの じん） 極真会館橋本道場
        - 378 新倉 雪鷹（にいくら ゆきたか） 義和流拳法
    - C106
      - C90
        - 379 大西 佑弥（おおにし ゆうや） 極真空手道忍會ふじみ野本部
        - 380 後藤 純希（ごとう あつき） 武心塾カラテ茅ヶ崎海岸支部
      - 381 羽場 蒼一郎（はば そういちろう） 佛生舘道場

※C120の試合の前に2分間のインターバルをとってください

第1部　上級（JKJO指定選抜）

1分半（高校生2分）：本戦マスト

小学2年女子　9名　Dコート

優勝	
準優勝	
3位	
3位	

D25
- D19
  - D7
    - 382 角田　ひより（かくた　ひより）　飛馬空手飛馬道場
    - 383 齋藤　心希（さいとう　このん）　極真拳武會さいたま浦和支部
  - D8
    - 384 荒井　紗乃（あらい　すずの）　実践空手道佐々木道場
    - 385 松田　悠花（まつだ　はるか）　空手道中山道場
- D20
  - D9
    - D1
      - 386 井上　すみれこ（いのうえ　すみれこ）　世界全極真志優会町田小山道場
      - 387 酒井　優希（さかい　ゆき）　極真会館坂本派金町道場
    - 388 山下　花（やました　はな）　新極真会川崎東湘南支部
  - D10
    - 389 小林　永真（こばやし　えま）　実践空手道佐々木道場
    - 390 中澤　倫子（なかざわ　みちこ）　極真会館坂本派真岡道場

小学4年女子30kg未満　8名　Dコート

優勝	
準優勝	

D26
- D21
  - D11
    - 391 大江　新菜（おおえ　にいな）　義和流拳法
    - 392 竹下　香帆（たけした　かほ）　空手道MAC本部
  - D12
    - 393 柳川　志帆（やながわ　しほ）　極真会館北杜塾
    - 394 髙野　花菜子（たかの　かなこ）　空手道中山道場
- D22
  - D13
    - 395 冨山　夢叶（とみやま　ゆめか）　空手道中山道場
    - 396 宮﨑　うめ乃（みやざき　うめの）　忍會熊谷支部
  - D14
    - 397 佐々木　望花（ささき　もか）　実践空手道佐々木道場
    - 398 福島　古都（ふくしま　ことと）　義和流拳法

頑張れ！中山道場　拳士達！！

DRONE　ドローン産業株式会社

～農薬散布・空撮・ドローン販売・ソーラーパネル洗浄・ドローンスクール～

ドローン産業　株式会社

〒300－0036　茨城県土浦市大和町7番19号4F

第1部　上級（JKJO指定選抜）

1分半（高校生2分）：本戦マスト

小学4年女子30kg以上　13名　Dコート

優勝	
準優勝	
3位	
3位	

- D27
  - D23
    - D15
      - 399 藤田 さくら（ふじた さくら） 日本実戦空手道七州会
      - D2
        - 400 佐藤 愛里（さとう あいり） 極真会館東京都佐藤道場
        - 401 緑川 留衣（みどりかわ るい） 空手道中山道場
    - D16
      - D3
        - 402 伊藤 凜（いとう りん） 義和流拳法
        - 403 大野 心愛（おおの ここな） 心温塾
      - 404 沼田 佳音（ぬまた かのん） 空手道無限勇進会
  - D24
    - D17
      - D4
        - 405 熊谷 凜（くまがえ りん） 光誠会
        - 406 市森 美澄（いちもり みすみ） 我流空手道北斗會ふじみ野支部
      - D5
        - 407 中村 真里（なかむら まり） 極真会館東京都佐藤道場
        - 408 池田 暖（いけだ はる） 空手道四葉会
    - D18
      - D6
        - 409 柏田 詩織（かしわだ しおり） 義和流拳法
        - 410 栗原 里桜（くりはら りお） 正伝流空手道中村道場
      - 411 伊藤 千愛（いとう ちえ） 誠真会館秋津道場

小学5年女子35kg以上　7名　Dコート

優勝	
準優勝	

- D73
  - D67
    - D56
      - 412 河内 美空（かわち みひろ） 秋岡塾
      - 413 佐々木 ひかる（ささき ひかる） 世界全極真志優会はるひ野道場
    - D57
      - 414 松田 留禾（まつだ るか） 極真会館橋本道場
      - 415 木村 優那（きむら ゆうな） 空手道中山道場
  - D68
    - D58
      - 416 濱崎 寿々（はまさき すず） 空手道中山道場
      - 417 岡安 咲歩（おかやす さほ） 極真会館橋本道場
    - 418 仁田水 咲良（にたみず さらさ） 誠真会館秋津道場

第1部　上級（JKJO指定選抜）

1分半（高校生2分）：本戦マスト

小学4年男子30kg未満　18名　Dコート

優勝	
準優勝	
3位	
3位	

- D74
  - D69
    - D59
      - D40
        - 419 梶　武　蔵（かじ むさし）　飛馬空手飛馬道場
        - 420 高　山　天　成（たかやま てんせい）　空手道中山道場
      - D41
        - 421 永　峯　凪　朗（ながみね なお）　世界全極真志優会狭間道場
        - 422 重　松　杜　和（しげまつ とわ）　正伝流空手道中村道場
    - D60
      - D42
        - D28
          - 423 山　田　怜　依（やまだ れい）　武奨館吉村道場
          - 424 勝　田　陽　太（かつた ひなた）　空手道中山道場
        - 425 井　上　篤　人（いのうえ あつと）　極真会館東京都佐藤道場
      - D43
        - 426 白　井　彪　萬（しらい ひゅうま）　極真会館横浜田中道場
        - 427 木　下　和　哉（きのした かずや）　誠真会館秋津道場
  - D70
    - D61
      - D44
        - 428 林　田　頼　人（はやしだ らいと）　桜琳塾
        - 429 松　尾　颯　大（まつお そうた）　統心會
      - D45
        - D29
          - 430 駒　月　蓮　王（こまつき れお）　日本伝空手道陪劭流祐心会
          - 431 大ヶ谷　奏　真（おおがや そうま）　空手道中山道場
        - 432 福　場　大　晴（ふくば たいせい）　誠真会館清瀬道場
    - D62
      - D46
        - 433 稲　垣　頼　雅（いながき らいが）　JKK　聖拳武館支部
        - 434 濱　本　知　輝（はまもと ともき）　義和流拳法
      - D47
        - 435 石　躍　健　人（いしおどり けんと）　月心会総本部
        - 436 岡　本　東　真（おかもと はるま）　極真拳武會さいたま浦和支部

祝 第９回全日本総合空手道選手権大会

スプリング国際特許事務所
特許、実用新案、意匠、商標、及び国際特許出願

〒300-1207 茨城県牛久市ひたち野東 4-7-3 プリーズノース 101
TEL　029-879-9091

第1部　上級（JKJO指定選抜）

1分半（高校生2分）：本戦マスト

小学4年男子30kg以上　26名　Dコート

優勝	
準優勝	
3位	
3位	

- D75
  - D71
    - D63
      - D48
        - 437 田中一誠（たなかいっせい）　光誠会
        - D30
          - 438 石井尊（いしいたける）　我流空手道北斗會本部
          - 439 可知来生（かちくう）　空手道四葉会
      - D49
        - D31
          - 440 山澤凛太郎（やまさわりんたろう）　白蓮会館東京墨田支部
          - 441 田島優大（たじまゆうだい）　佛生館道場
        - 442 小野暖馬（おのはるま）　極真拳武會さいたま浦和支部
    - D64
      - D50
        - D32
          - 443 小林凛生（こばやしりお）　松武館空手道西神支部
          - 444 波木井春陽（はきいはるひ）　白蓮会館湘南鎌倉支部
        - D33
          - 445 松園一粋（まつぞのいっすい）　実践空手道佐々木道場
          - 446 西川湊（にしかわみなと）　桜塾
      - D51
        - D34
          - 447 中村可夢偉（なかむらかむい）　武奨館吉村道場
          - 448 鈴木颯太（すずきそうた）　空手道中山道場
        - 449 綾部勇成（あやべゆうせい）　正伝流空手道中村道場
  - D72
    - D65
      - D52
        - 450 小林凛輝（こばやしりき）　松武館空手道西神支部
        - D35
          - 451 渡邉蒼生（わたなべあおい）　光誠会
          - 452 福井豪真（ふくいごうま）　空手道中山道場
      - D53
        - D36
          - 453 松尾理央人（まつおりおと）　正伝流空手道中村道場
          - 454 鬼塚遥己（おにづかはるき）　我流空手道北斗會ふじみ野支部
        - D37
          - 455 末松裕咲（すえまつゆさ）　空手道四葉会
          - 456 松本常（まつもとじょう）　桜琳塾
    - D66
      - D54
        - 457 藤原快吏（ふじはらかいり）　空會館
        - D38
          - 458 三住創也（みすみそうや）　宮本道場
          - 459 熊谷明斗（くまがいはると）　祐心会尾張旭支部
      - D55
        - D39
          - 460 秋田作（あきたさく）　武立会館
          - 461 生稲陸人（おいねりくと）　空手道中山道場
        - 462 酒井陽向（さかいひなた）　立志会

第2部　初心・初級

初心 幼児～中学生 1分/初級 幼児～中学生 1分半：本戦マスト

小学3年男女混合初心　14名　Dコート

優勝	
準優勝	
3位	
3位	

D104

- D98
  - D88
    - 463 中島 暖琉（なかじま はる）　空手道中山道場
    - 464 松本 琉壱（まつもと るい）　極真会館埼玉県今井道場
  - D76
    - 465 前里 航成（まえざと こうせい）　宮本道場
  - D77
    - 466 市村 義心（いちむら ぎんじ）　極真会館橋本道場
    - 467 岩元 悠輝（いわもと ゆうき）　宮城空手道北峰会足立
  - D89
    - 468 與儀 愛樹（よぎ あいき）　極真会館埼玉県今井道場
  - D78
    - 469 郡司 一毅（ぐんじ かずき）　空手道秀空会
- D99
  - D79
    - 470 東野 遥光（つかの はるみつ）　極真会館埼玉県今井道場
    - 471 今泉 心玖（いまいずみ みく）　空手道中山道場
  - D90
    - 472 加賀屋 宗佑（かがや そうすけ）　松栄塾
  - D80
    - 473 森川 心暖（もりかわ このん）　極真会館埼玉県今井道場
  - D81
    - 474 羽田 結咲（はねだ ゆうさ）　空手道中山道場
    - 475 曽根 悠雅（そね ゆうが）　極真会館埼玉県今井道場
  - D91
    - 476 根上 丈（ねがみ じょう）　空手道秀空会

第2部　初心・初級

初心 幼児～中学生 1分/初級 幼児～中学生 1分半：本戦マスト

小学4年男女混合初心　14名　Dコート

優勝	
準優勝	
3位	
3位	

D105
- D100
  - D92
    - 477 安井 充（やすい みつる） 北眞舘
    - D82
      - 478 岡﨑 美心（おかざき みこ） 極真会館埼玉県今井道場
      - 479 小野瀬 颯真（おのせ そうま） 空手道秀空会
  - D93
    - D83
      - 480 髙橋 賢人（たかはし けんと） 極真会館坂本派金町道場
      - 481 横浜 彰哉（よこはま しょうや） 宮城空手道北峰会足立
    - D84
      - 482 東 亮佑（ひがし りょうすけ） 極真会館埼玉県今井道場
      - 483 島村 一世（しまむら いっせい） 北眞舘
- D101
  - D94
    - D85
      - 484 原本 淳史（はらもと あつし） 義和流拳法
      - 485 及川 泰生（おいかわ たいき） 極真会館橋本道場
    - D86
      - 486 野田 すず（のだ すず） 極真会館埼玉県今井道場
      - 487 佐藤 花美（さとう はなび） 北眞舘
  - D95
    - D87
      - 488 横山 大和（よこやま やまと） 武心剛術会
      - 489 石川 永（いしかわ はるか） 宮城空手道北峰会足立
    - 490 東 美羽（ひがし みう） 極真会館埼玉県今井道場

小学5年男女混合初心　6名　Dコート

優勝	
準優勝	

D106
- D102
  - 491 菊池 蒼悟（きくち そうご） 極真会館浜井派足立選手會
  - D96
    - 492 五瀬 陽太（ごせ ようた） 桜琳塾
    - 493 高橋 隼（たかはし じゅん） 極真会館埼玉県今井道場
- D103
  - D97
    - 494 大津 莉々（おおつ りり） 佛生舘道場
    - 495 石黒 凛羽（いしぐろ りう） 忍會熊谷支部
  - 496 布施 好道（ふせ よしのり） 宮城空手道北峰会足立

第2部　初心・初級

初心 幼児～中学生 1分/初級 幼児～中学生 1分半：本戦マスト

小学6年男女混合初心　6名　Dコート

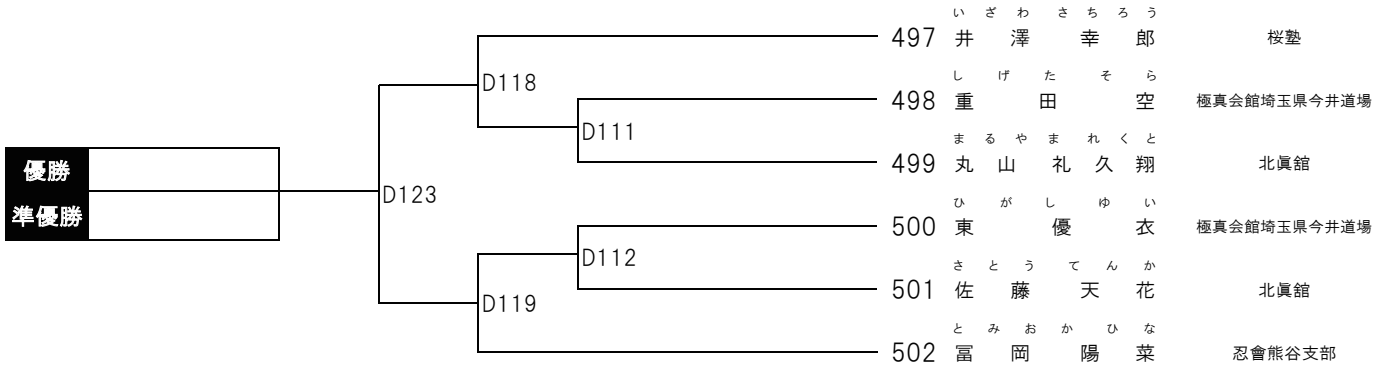

中学生男女混合初心　2名　Dコート

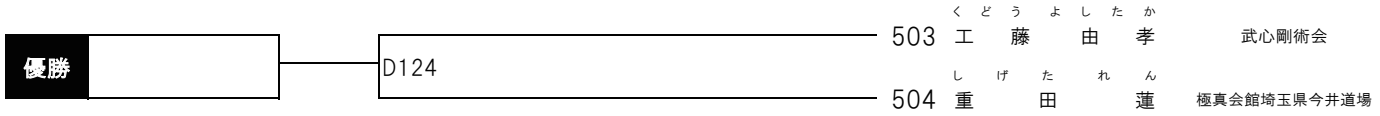

幼児男女混合初級　3名　Dコート

優勝		井上 晴道（いのうえ はるみち）極真会館東京都佐藤道場	渡邉 比呂翔（わたなべ ひろと）実践空手道佐々木道場	神野 峻汰（かみの しゅんた）空手道中山道場
505	井上 晴道（いのうえ はるみち）極真会館東京都佐藤道場		D113	D125
506	渡邉 比呂翔（わたなべ ひろと）実践空手道佐々木道場	D113		D120
507	神野 峻汰（かみの しゅんた）空手道中山道場	D125	D120	

順位	勝敗

小学1年男女混合初級　12名　Dコート

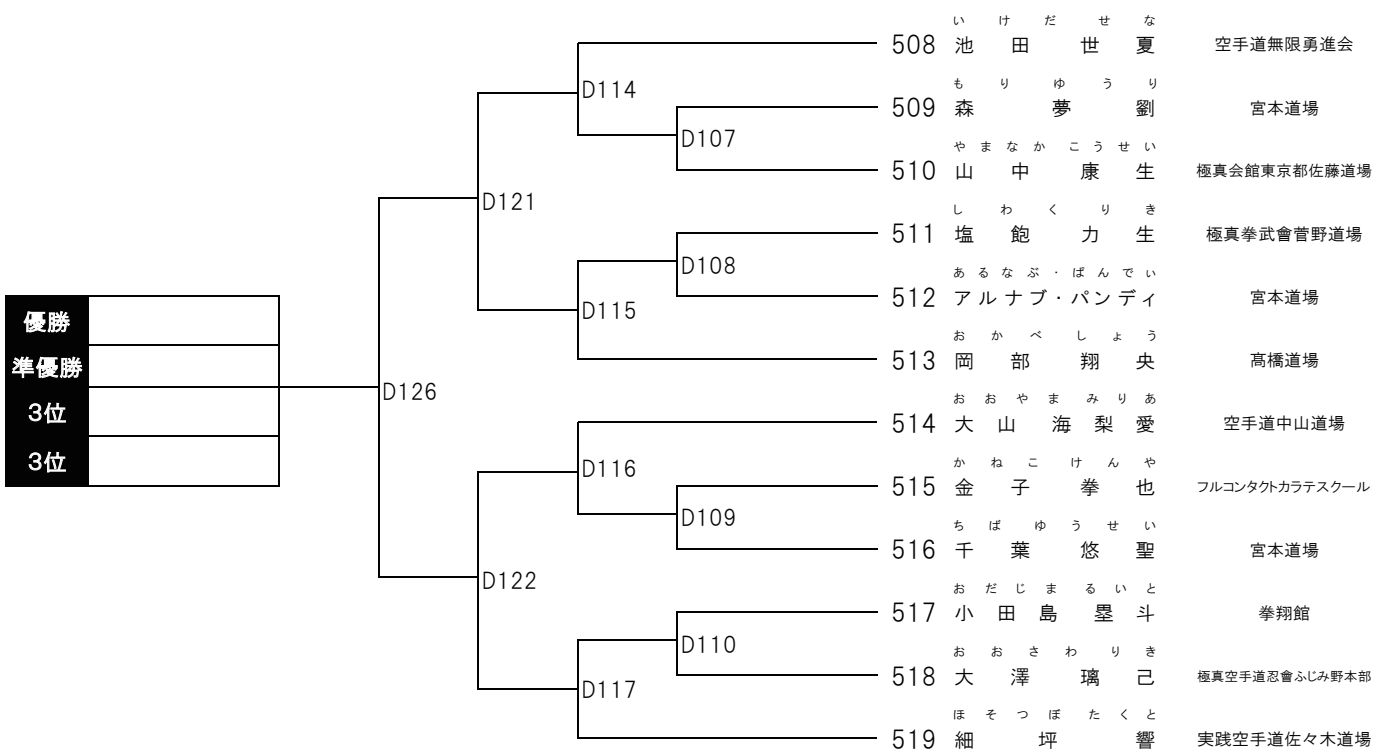

第1部　上級（JKJO指定選抜）

1分半（高校生2分）：本戦マスト

幼年男子　14名　Eコート

優勝	
準優勝	
3位	
3位	

- E21
  - E15
    - E7
      - 520 青木 琉亜（あおき るあ）　空會館
      - E1
        - 521 漆谷 康志郎（うるしたに こうしろう）　実践空手道佐々木道場
        - 522 沼田 謙翔（ぬまた けんしょう）　空手道無限勇進会
    - E8
      - E2
        - 523 沼田 来璃（ぬまた らいり）　フルコンタクトカラテスクール
        - 524 田中 琉海（たなか るか）　極真拳武會菅野道場
      - E3
        - 525 西山 十蔵（にしやま じゅうぞう）　統心會
        - 526 石久保 隆羽（いしくぼ りう）　桜琳塾
  - E16
    - E9
      - E4
        - 527 吉原 一翔（よしはら かずと）　空手道無限勇進会
        - 528 鬼塚 浩人（おにづか ひろと）　我流空手道北斗會ふじみ野支部
      - E5
        - 529 滝本 涼大（たきもと りょうた）　極真拳武會さいたま浦和支部
        - 530 福田 新（ふくだ あらた）　桜琳塾
    - E10
      - E6
        - 531 泉 結（いずみ ゆう）　白蓮会館湘南鎌倉支部
        - 532 小林 治真（こばやし はるま）　実践空手道佐々木道場
      - 533 藤原 昂大（ふじはら こうだ）　空會館

幼年女子　4名　Eコート

優勝	
準優勝	

- E22
  - E17
    - 534 井上 恵梨香（いのうえ えりか）　光誠会
    - 535 加藤 ひかり（かとう ひかり）　極真拳武會さいたま浦和支部
  - E18
    - 536 大西 玲奈（おおにし れな）　忍會ふじみ野本部
    - 537 吉田 莉央（よしだ りお）　極真会館坂本派真岡道場

小学1年男子　8名　Eコート

優勝	
準優勝	

- E23
  - E19
    - E11
      - 538 田中 夢輝（たなか ゆめき）　光誠会
      - 539 秋本 龍哉（あきもと りゅうや）　世界全極真志優会町田小山道場
    - E12
      - 540 長島 蓮（ながしま れん）　極真会館浜井派足立選手會
      - 541 藤原 熙乃（ふじはら きない）　空會館
  - E20
    - E13
      - 542 松原 龍也（まつばら りゅうや）　宮城空手道北峰会足立
      - 543 鶴田 朝陽（つるた あさひ）　白蓮会館東京墨田支部
    - E14
      - 544 勝田 旭陽（かつた あさひ）　空手道中山道場
      - 545 滝本 恵介（たきもと けいすけ）　極真拳武會さいたま浦和支部

第1部　上級（JKJO指定選抜）

1分半（高校生2分）：本戦マスト

小学1年女子　5名　Eコート

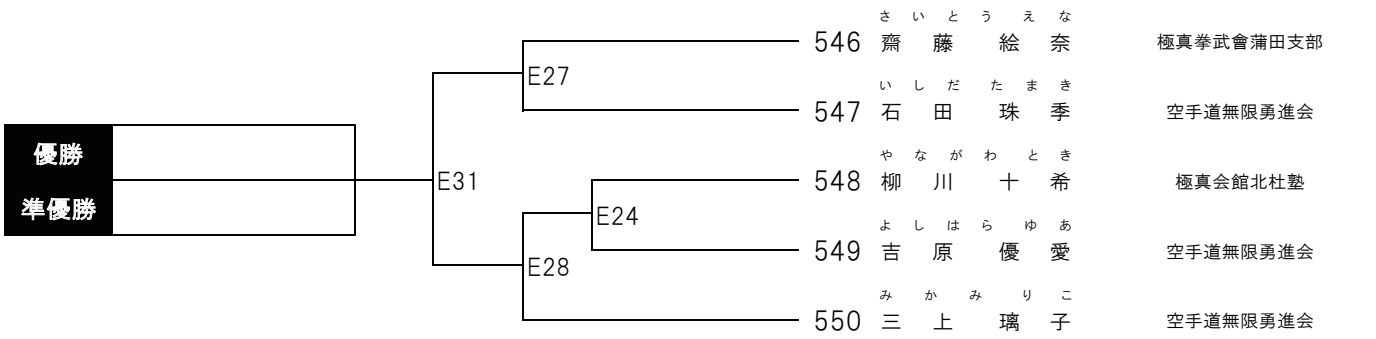

小学3年女子　4名　Eコート

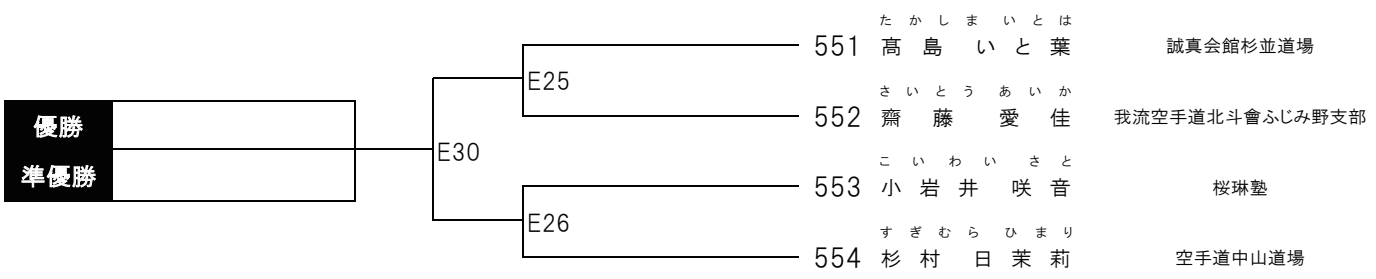

小学2年男子　17名　Eコート

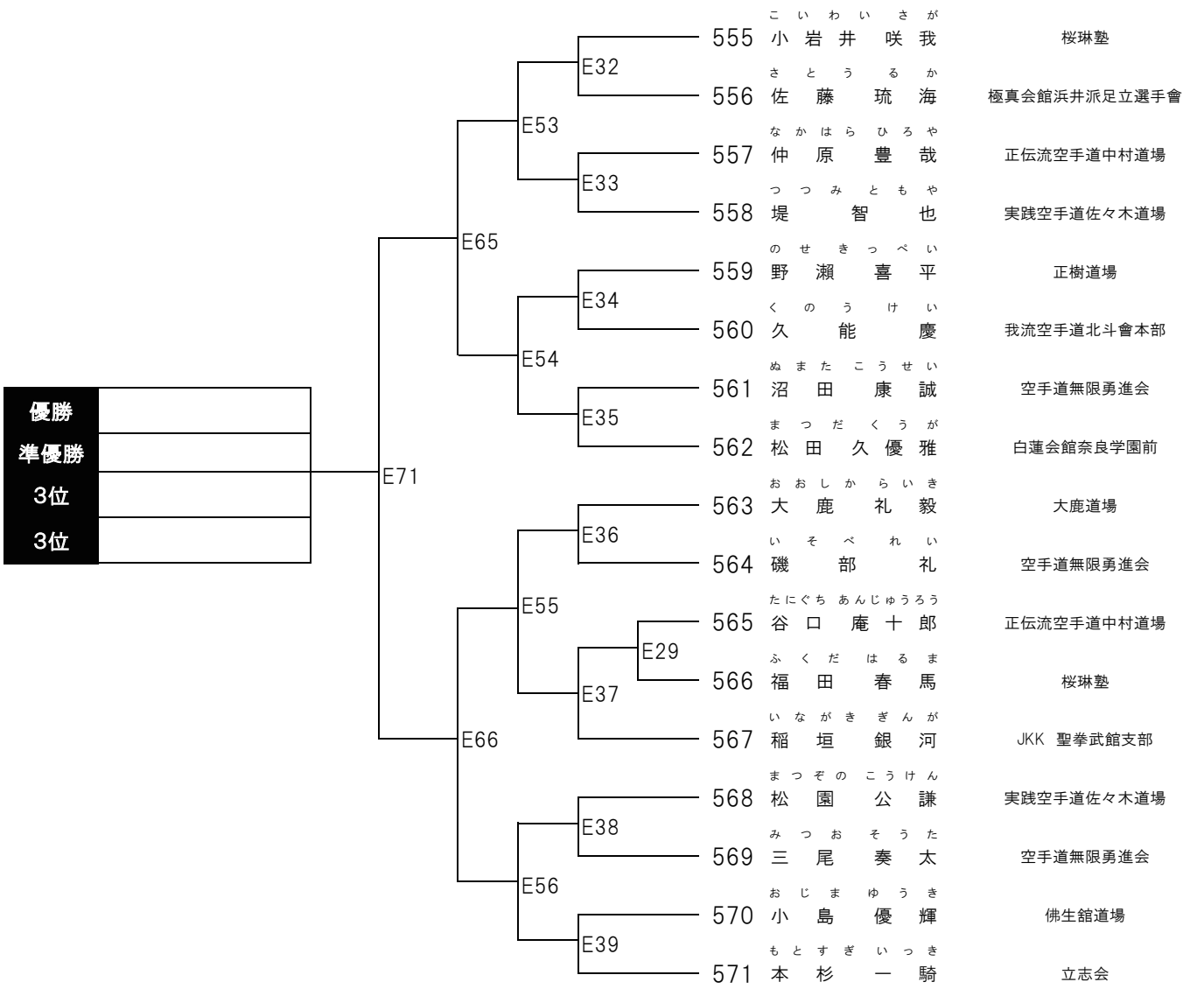

第1部　上級（JKJO指定選抜）

1分半（高校生2分）：本戦マスト

小学3年男子27kg未満　14名　Eコート

優勝	
準優勝	
3位	
3位	

- E72
  - E67
    - E57
      - 572 中村 琉惺（なかむら りゅうせい） 極真拳武會さいたま浦和支部
      - 573 会田 綾之介（あいた あやのすけ） 空手道中山道場
    - E40
      - 574 島津 碧維（しまつ あおい） 大鹿道場
    - E41
      - 575 沼田 悠璃（ぬまた とおり） フルコンタクトカラテスクール
      - 576 村﨑 大地（むらざき だいち） 空手道中山道場
    - E58
      - E42
        - 577 白井 董理（しらい とうり） 極真会館横浜田中道場
        - 578 渋谷 維吹（しぶや いぶき） 空手道無限勇進会
  - E68
    - E59
      - E43
        - 579 中村 隼翔（なかむら はやと） 極真拳武會さいたま浦和支部
        - 580 堀 樹（ほり いつき） 佛生館道場
      - E44
        - 581 緑川 僚真（みどりかわ りょうま） 空手道中山道場
        - 582 柏田 篤志（かしわだ あつし） 義和流拳法
    - E60
      - E45
        - 583 大谷 楓真（おおたに ふうま） 極真礼心會
        - 584 日向 舶斗（ひなた はくと） 忍會ふじみ野本部
      - 585 冨山 莉玖羽（とみやま りくう） 新極真会川崎東湘南支部

小学3年男子27kg以上　15名　Eコート

優勝	
準優勝	
3位	
3位	

- E73
  - E69
    - E61
      - E46
        - 586 田中 湊（たなか みなと） 閃捷塾
        - 587 秋本 晟弐（あきもと じょうじ） 世界全極真志優会町田小山道場
      - E47
        - 588 君塚 翔太（きみづか しょうた） 極真会館浜井派足立選手會
        - 589 野見山 然宇（のみやま さりゅう） 白蓮会館湘南鎌倉支部
    - E62
      - E48
        - 590 塩川 懸唯（しおかわ かい） 極真拳武會さいたま浦和支部
        - 591 酒井 清智（さかい きよとも） 極真会館坂本派金町道場
      - E49
        - 592 鶴田 大洋（つるた たいよう） 白蓮会館東京墨田支部
        - 593 本田 薫平（ほんだ くんぺい） 宮本道場
  - E70
    - E63
      - E50
        - 594 桜井 香太（さくらい こうた） 大鹿道場
        - 595 富澤 瑞己（とみざわ みずき） 昭武館カラテ武蔵台支部
      - E51
        - 596 中野 隆星（なかの りゅうせい） 世界全極真志優会稲城
        - 597 泉 心（いずみ しん） 白蓮会館湘南鎌倉支部
    - E64
      - E52
        - 598 舟串 太我（ふなくし たいが） 空手道中山道場
        - 599 笹井 啓太（ささい けいた） 極真会館横浜田中道場
      - 600 長谷川 陽祐（はせがわ ようすけ） 極真拳武會さいたま浦和支部

第2部　初心

幼児～中学生 1分：本戦マスト

幼児男女混合初心　17名　Eコート

優勝	
準優勝	
3位	
3位	

- E129
  - E123
    - E111
      - E87
        - 601 山川 真騎斗（やまかわ まきと） 拳蹴武会中島道場
        - 602 津野田 暖（つのだ だん） 正伝流空手道中村道場
      - E88
        - 603 臼田 真士（うすだ ましし） 空手道中山道場
        - 604 根岸 良空（ねぎし りく） 佛生舘道場
    - E112
      - E89
        - 605 大橋 玄（おおはし げん） 松栄塾
        - 606 羽田 謙伸（はねだ けんしん） 空手道中山道場
      - E90
        - 607 石黒 星空（いしぐろ せいあ） 忍會熊谷支部
        - 608 中里 凜太朗（なかざと りんたろう） 拳蹴武会いすみ支部山口道場
  - E124
    - E113
      - E91
        - 609 東條 蓮（とうじょう れん） 空手道MAC横浜仲町台道場
        - 610 山岸 廉（やまぎし れん） 極真会館東京都佐藤道場
      - E92
        - E74
          - 611 山本 空藍（やまもと あらん） 宮本道場
          - 612 片岡 朔楽（かたおか さくら） 極真会館埼玉県今井道場
        - 613 土屋 俊斗（つちや しゅんと） 空手道中山道場
    - E114
      - E93
        - 614 駒橋 岳（こまはし たける） 松栄塾
        - 615 藪田 月政（やぶた つきまさ） 拳蹴武会中島道場
      - E94
        - 616 柳川 恵舞（やながわ えま） 極真会館北杜塾
        - 617 栗原 達生（くりはら たつき） 正伝流空手道中村道場

祝　第９回全日本総合空手道選手権大会

JKJO 東日本販売部

格闘技プロショップ K-world

Fighting Goods Shop & Gym

〒065-0011札幌市東区北11条東5丁目1-12
TEL 011-712-1110/FAX 011-712-1120
http://www.k-world.jp/営業時間 10:00～17:00 定休日 月曜日 祝日

K WORLD
www.k-world.jp

第2部　初心

幼児～中学生 1分：本戦マスト

小学1年男女混合初心　23名　Eコート

優勝	
準優勝	
3位	
3位	
ベスト8	
ベスト8	
ベスト8	
ベスト8	

- E130
  - E125
    - E115
      - E95
        - 618 森山 瑛（もりやま あき）　正伝流空手道中村道場
        - E75
          - 619 岡﨑 悠輝（おかざき はるき）　極真会館埼玉県今井道場
          - 620 五瀬 瑛太（ごせ えいた）　桜琳塾
      - E96
        - E76
          - 621 髙橋 大志（たかはし たいし）　極真会館坂本派金町道場
          - 622 岩﨑 日向汰（いわさき ひなた）　白蓮会館湘南鎌倉支部
        - 623 上村 友次朗（うえむら ゆうじろう）　極真拳武會さいたま浦和支部
    - E116
      - E97
        - 624 尚 永久輝（しょう とわき）　髙橋道場
        - E77
          - 625 横浜 遼大（よこはま りょうた）　宮城空手道北峰会足立
          - 626 中村 旭（なかむら あさひ）　極真会館浜井派足立選手會
      - E98
        - E78
          - 627 障子 希歩（しょうじ のあ）　宮本道場
          - 628 扇沢 一輝（おうぎざわ かずき）　空手道秀空会
        - 629 志賀 柊羽（しが しゅうと）　拳蹴武会中島道場
  - E126
    - E117
      - E99
        - 630 三村 忠親（みむら ただちか）　空手道秀空会
        - E79
          - 631 中島 和春菜（なかじま わかな）　宮本道場
          - 632 髙橋 瑠美（たかはし るみ）　空手道中山道場
      - E100
        - E80
          - 633 佐賀 真心（さが まひろ）　極真会館埼玉県今井道場
          - 634 髙橋 すみれ（たかはし すみれ）　大鹿道場
        - 635 大橋 巧（おおはし たくみ）　松栄塾
    - E118
      - E101
        - 636 碓井 湊翔（うすい みなと）　桜琳塾
        - E81
          - 637 神斗馬（じんとうま）　極真会館浜井派足立選手會
          - 638 前田 馬宏（まえだ まひろ）　宮城空手道北峰会足立
      - E102
        - 639 長谷川 煌（はせがわ こう）　極真会館埼玉県今井道場
        - 640 金谷 時男（かなや ときお）　極真空手道忍會ふじみ野本部

第2部　初心

幼児～中学生 1分：本戦マスト

小学2年男女混合初心　　21名　　Eコート

優勝	
準優勝	
3位	
3位	
ベスト8	
ベスト8	
ベスト8	
ベスト8	

E131	E127	E119	E103		641	小林 航太朗（こばやし こうたろう）	佛生舘道場
					642	岡﨑 瑠煌（おかざき るき）	極真会館橋本道場
			E104	E82	643	木村 優斗（きむら ゆうと）	正伝流空手道中村道場
					644	木村 朔大（きむら さくま）	拳翔館
					645	韮塚 巧（にらづか たくみ）	忍會熊谷支部
		E120	E105		646	濵田 乾介（はまだ けんすけ）	髙橋道場
				E83	647	森 淳人（もり あつと）	空手道中山道場
					648	尾形 美里（おがた みさと）	宮城空手道北峰会足立
			E106		649	上田 朝輝（うえだ あさひ）	極真会館埼玉県今井道場
					650	石橋 虎輝（いしばし こうき）	佛生舘道場
	E128	E121	E107		651	相川 颯磨（あいかわ そうま）	極真空手道忍會ふじみ野本部
				E84	652	野田 陽（のだ よう）	極真会館埼玉県今井道場
					653	島村 一代（しまむら いちだい）	北眞舘
			E108	E85	654	中島 碧波（なかじま みなみ）	宮城空手道北峰会足立
					655	飯田 翔馬（いいだ とうま）	空手道中山道場
					656	中山 大夢（なかやま ひろむ）	佛生舘道場
		E122	E109		657	小林 暁史（こばやし あきふみ）	武立会館
				E86	658	大久保 蓮（おおくぼ れん）	桜琳塾
					659	大津 翼（おおつ つばさ）	佛生舘道場
			E110		660	岡﨑 聖輝（おかざき しょうき）	極真会館埼玉県今井道場
					661	村本 陽美（むらもと はるみ）	松栄塾

祝 第９回全日本総合空手道選手権大会

EXPO法律事務所

弁護士　松村 孝

〒305-0051
茨城県つくば市二の宮３丁目 13－2
TOS 二の宮ビル 3B
TEL 029-879-7061
電話対応時間　9:00 ～ 20:00（365 日）